50mm Turning solar panel mount - Mounting instructions

Art. 10639

Boatsystem Group AB, Traneredsvägen 112, 426 53 Västra Frölunda, Sweden
Phone: +46 (0)31-69 03 80, www.boatsystemgroup.com, info@boatsystemgroup.com

A

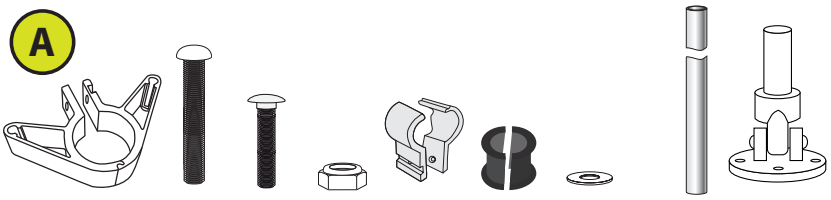

Ø50 mm	M8x65	M8x35	M8 lock nut	Ø30 mm	25 mm	M8	Tube Ø50x1790	10633
x1 (pair)	**x2**	**x1**	**x3**	**x2** (pair)	**x2** (pair)	**x1**	**x1**	**x1**
1	2	3	4	5	6	7	8	9

B

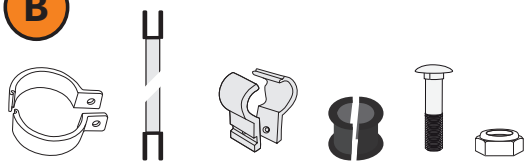

Ø50 mm	Strut Ø25x1500	Ø30 mm	25 mm	M8x40	M8 lock nut
x2 (pair)	**x2**	**x2** (pair)	**x2** (pair)	**x4**	**x4**
10	11	5	6	12	4

C

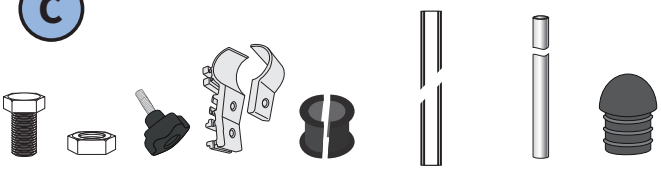

M8x22	M8	Knob M8x28	Ø30 mm	25 mm	Strutprofile 650 mm	Tube Ø25x600	End plug Ø25
x2	**x4**	**x2**	**x2**	**x2** (pair)	**x2**	**x1**	**x2**
13	14	15	16	6	17	18	19

D

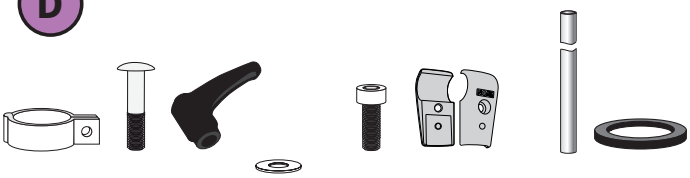

Ø50 mm	M8x35	Lever M8	M8	M8x25	Alu-half	Tube Ø30x160	
x1	**x1**	**x1**	**x1**	**x1**	**x1** (pair)	**x1**	**x1**
20	21	22	7	23	24	25	26

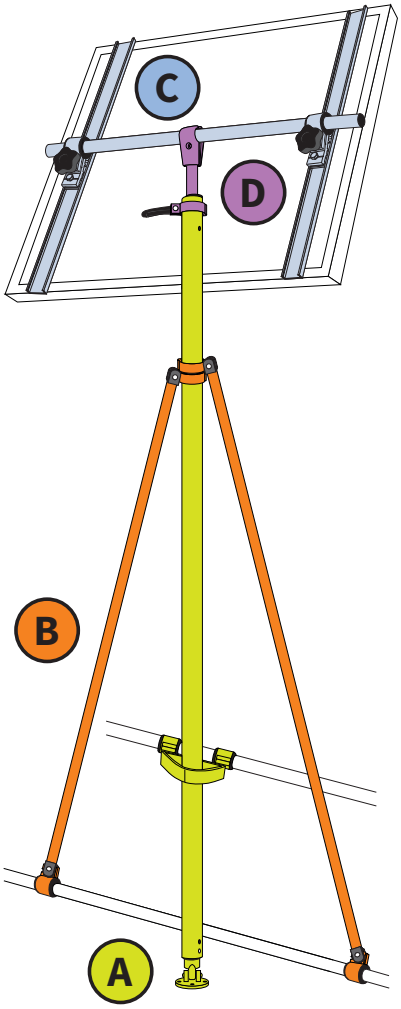

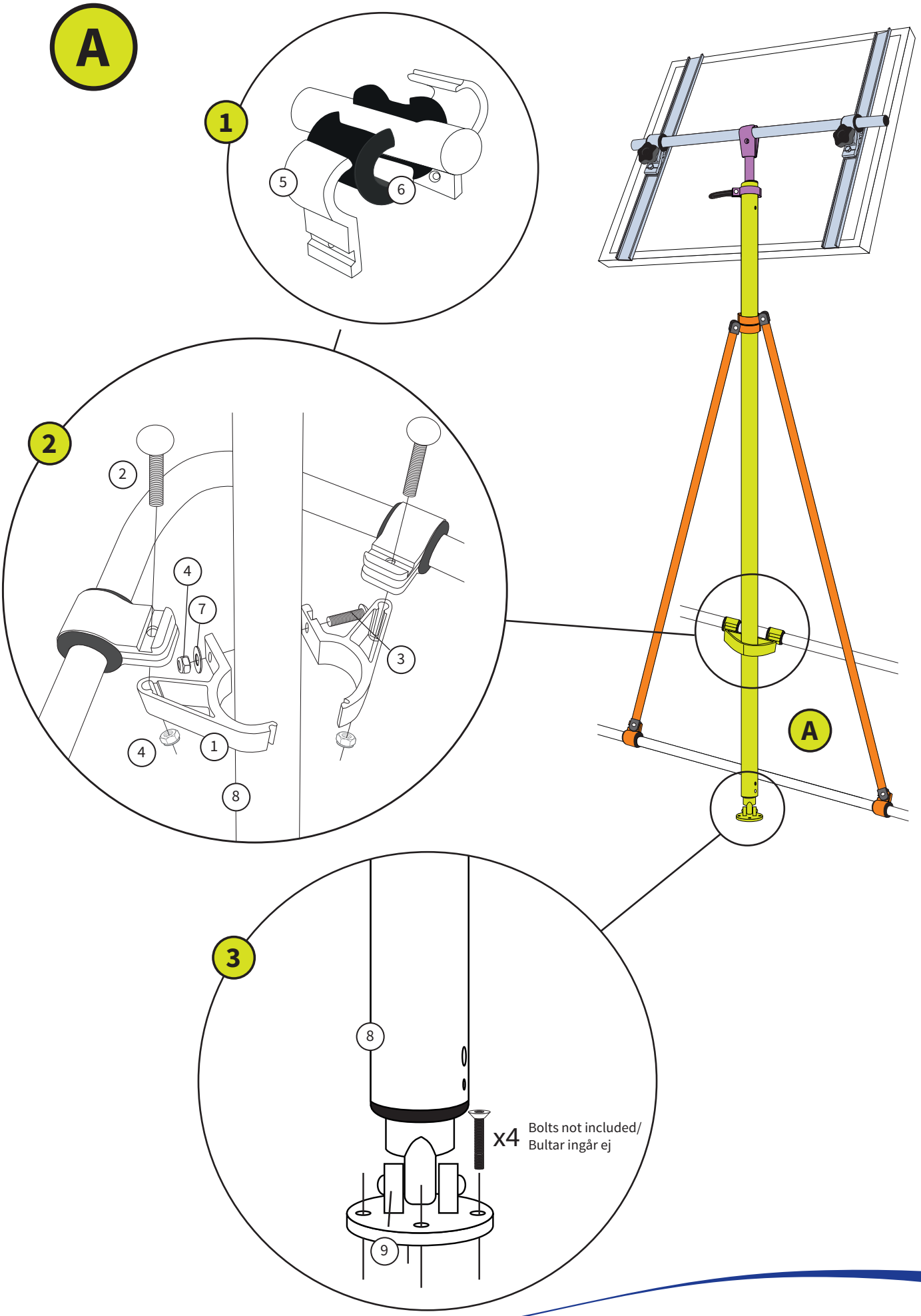
A
1
5
6
2
2
4
7
3
4
1
8
A
3
8
x4
Bolts not included/
Bultar ingår ej
9

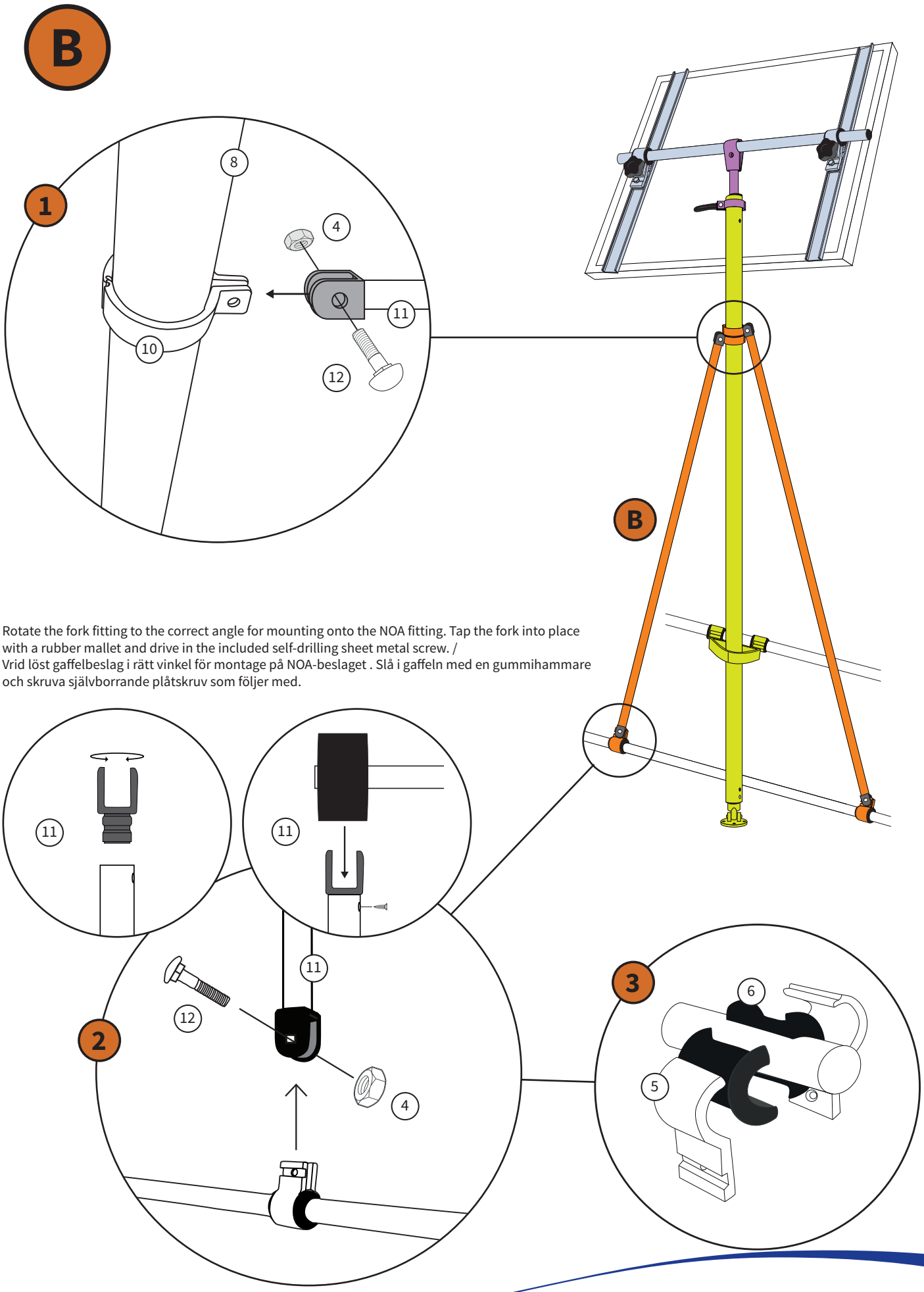

Rotate the fork fitting to the correct angle for mounting onto the NOA fitting. Tap the fork into place with a rubber mallet and drive in the included self-drilling sheet metal screw. /
Vrid löst gaffelbeslag i rätt vinkel för montage på NOA-beslaget . Slå i gaffeln med en gummihammare och skruva självborrande plåtskruv som följer med.

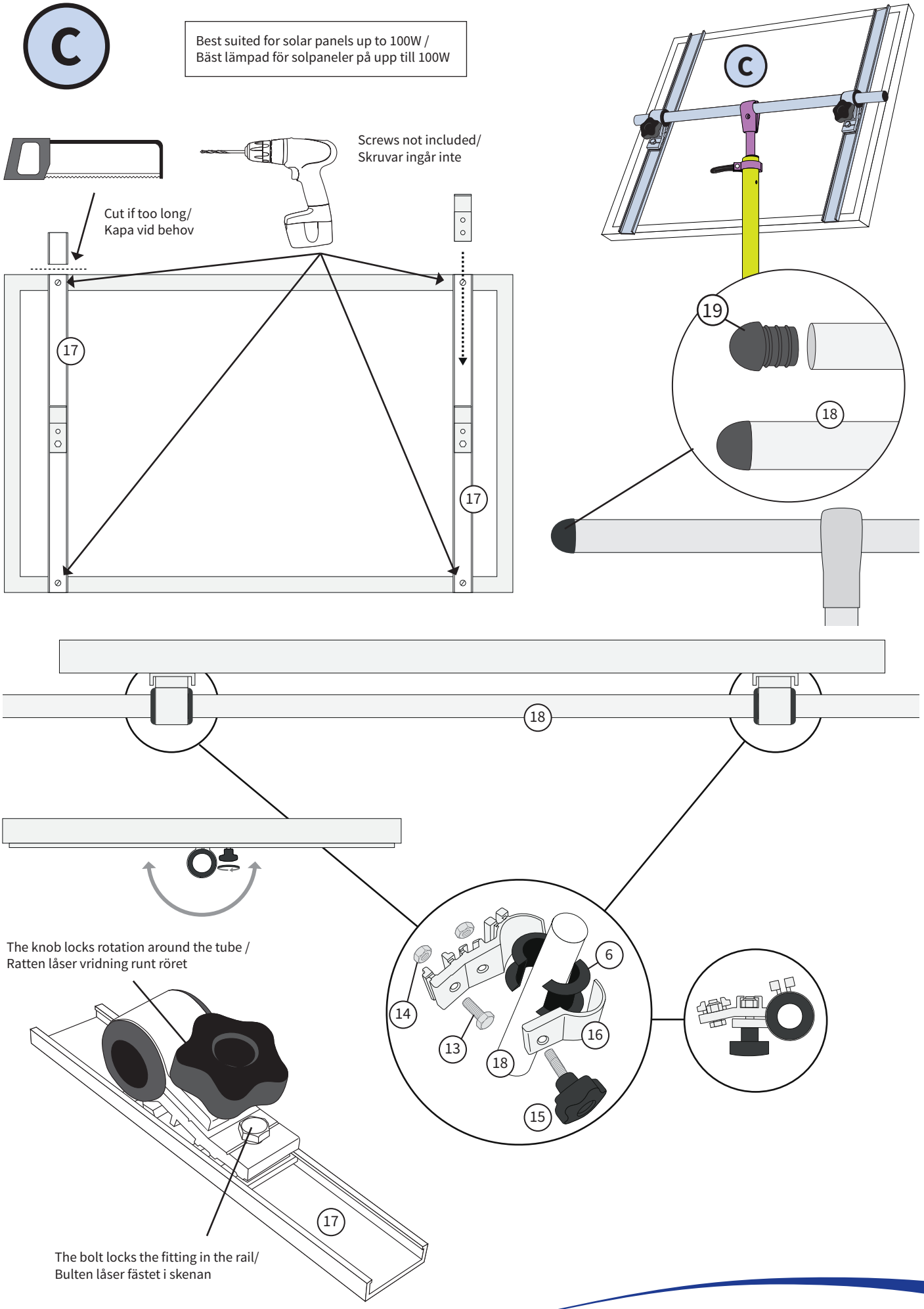
C
Best suited for solar panels up to 100W /
Bäst lämpad för solpaneler på upp till 100W
Screws not included/
Skruvar ingår inte
Cut if too long/
Kapa vid behov
17
17
C
19
18
18
The knob locks rotation around the tube /
Ratten låser vridning runt röret
6
14
13
16
18
15
17
The bolt locks the fitting in the rail/
Bulten låser fästet i skenan

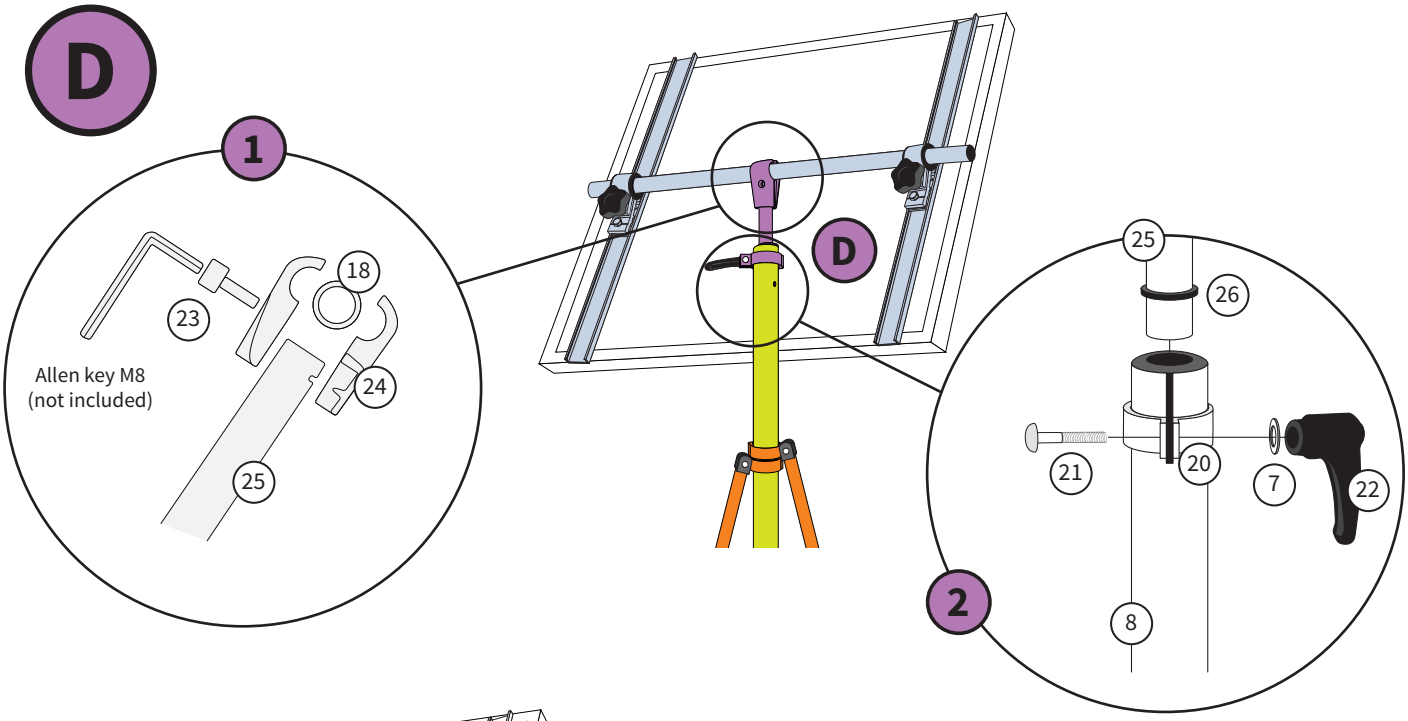
D
1
18
23
Allen key M8
(not included)
24
25
D
25
26
21
20
7
22
2
8

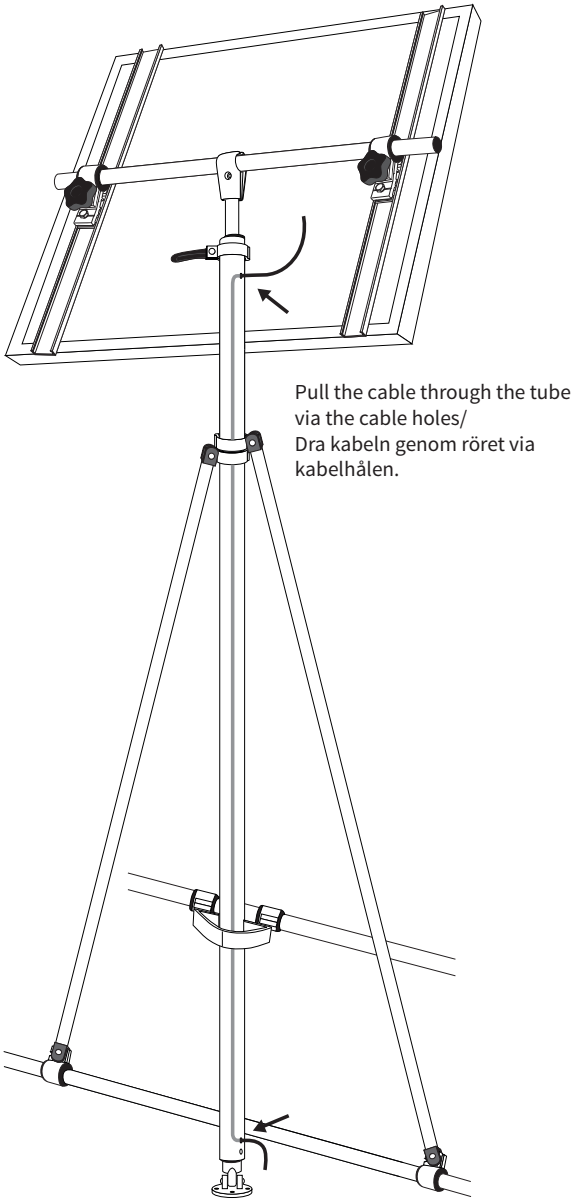
Pull the cable through the tube
via the cable holes/
Dra kabeln genom röret via
kabelhålen.

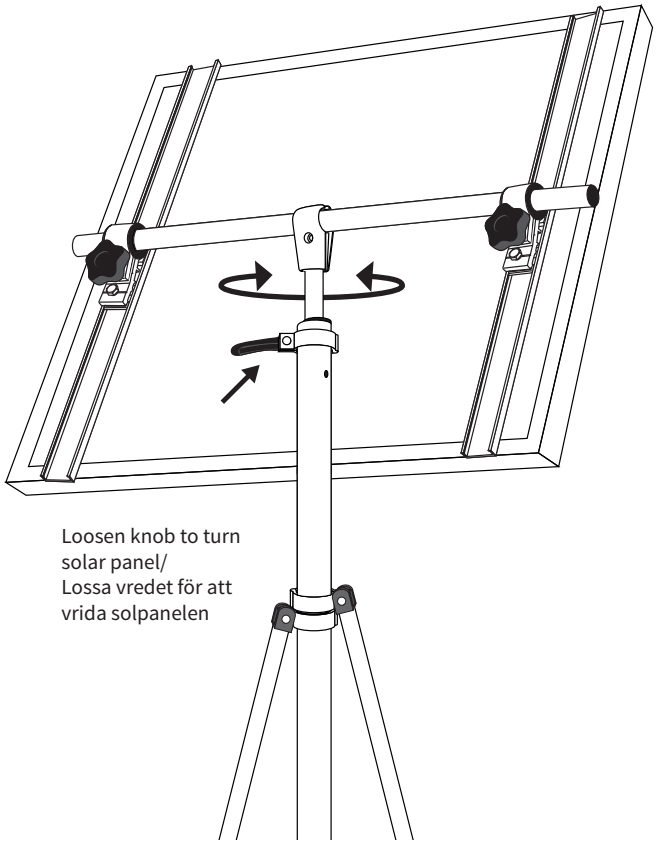
Loosen knob to turn
solar panel/
Lossa vredet för att
vrida solpanelen